2017 HOTEL

CATÁLOGO

CAJAS DE SEGURIDAD
MINIBARES
ACCESORIOS

CATALOGUE

SAFES
MINIBARS
ACCESSORIES

btv

Four Seasons - London

Iguassu Golf Club Resort
Brasil

Ushuaia Ibiza Beach Hotel

Hilton Sharm
Waterfalls Resort
EGIPTO

Sheraton on the Falls
Niagara Falls

Sandyport Beaches
Green Plaza
BAHAMAS

Hilton Alexandria Green Plaza
EGIPTO

Instalaciones Hoteles en el Mundo

- Servicio global desde nuestros centros de Jiaxing (China) y Cancún (México).
- Más de **500.000 cajas** de hotel instaladas en todo el mundo.
- Central y fábrica de Zaragoza certificada **ISO 9001** e **ISO 14001**.
- Más de **40 años** de experiencia en la industria hotelera.
- Asistencia postventa a través de nuestros 120 SAT en España y Portugal, así como en las principales zonas turísticas del mundo.

Premio Pilot a la Excelencia Logística

European Recycling Platform WEEE DIRECTIVE (2003/96/EC)

RoHS (2002/95/CE) Restriction of the Use of Certain Hazardous Substances in Electrical and Electronic Equipment

LLOYD'S REGISTER · LRQA ISO 9001

LLOYD'S REGISTER · LRQA ISO 14001

Miembros Asociacion Empresas de Seguridad AES

ESSA Asociación Europea de Sistemas de Seguridad

COMPROMISO CON EL MEDIO AMBIENTE
COMMITMENT TO THE ENVIRONMENT

En BTV somos conscientes de la importancia de cuidar nuestro entorno para las futuras generaciones, por eso, nuestro compromiso con la protección del Medio ambiente es un reto constante y forma parte de nuestra visión como empresa.

Es nuestra responsabilidad trabajar para conseguir desarrollar productos de una calidad excelente, totalmente eficientes y sostenibles en todo su ciclo de vida.

In BTV we are aware of the importance of protecting our environment for future generations, so our commitment to protecting the environment is a constant challenge and is part of our vision as a company.

It is our responsibility to work towards developing products of excellent quality, fully efficient and sustainable throughout their life cycle.

Índice General General index

CAJAS DE SEGURIDAD / SAFES - 5

Novedad MARINA - 8
IBIZA - 11
PANAMÁ - 12
MIAMI - 13
Novedad BALI - 14
SECURE - 15
Novedad MALLORCA / TK - 16
Sistemas de alquiler / Rent systems - 17
Opciones de equipamiento / Equipment options - 18

MINIBARES / MINIBARS - 19

Tecnología absorción / Absorption technology - 21
K2-30 - 22
K2-40 - 23

Tecnología termoeléctrica / Thermoelectric technology - 25
COMBO - 26
POLAR 26 - 27
POLAR 40 - 28

Tecnología compresor / Compressor technology - 29
GLACIAR 46 - 30
Novedad GLACIAR GLASS - 31
GLACIAR 95 - 32

HABITACIÓN Y BAÑO / ROOM AND BATH - 33

SERIE CIRCLE - 34
SERIE SQUARE - 35
SERIE SATIN - 36
Novedad PAPELERAS / ESPEJOS / BARRAS DE SEGURIDAD - 37
PAPER BINS / MIRRORS / SAFETY HANDRAILS
Novedad SECADORES / PERCHAS / HAIRDRYERS / HANGERS - 38
RADIO DESPERTADOR / ALARM CLOCK - 39
Novedad HERVIDORES DE AGUA / WATER BOILERS - 40

ÁREAS COMUNES / COMMON AREAS - 41

Novedad RÓTULOS PERSONALIZADOS - 43
OTROS PRODUCTOS - 44

CONDICIONES GENERALES DE VENTA - 47
GENERAL TERMS AND CONDITIONS OF SALE

CAJAS DE SEGURIDAD
SAFES

¿Por qué escoger Cajas de Seguridad BTV?

WHY CHOOSE BTV ROOM SAFES?

✓Instrucciones de uso sencillas y a la vista del huésped

Simple and easy to read user instructions

✓Indicaciones visuales y acusticas para personas discapacitadas

Visual and acoustic for disabled

✓Pantalla display para facilitar el recuerdo del código

Display screen to help the guest remember the chosen code

✓Bulones de acero giratorios
Rotating steel bolts

✓Iluminación interior mediante LEDs
Interior lighting LEDs

✓Construcción sólida de acero anti-apalancamiento, con orificios de anclaje para una sólida sujección

Solid steel construction with anchoring holes for a solid fixing

✓Llave de emergencia y código de emergencia

Emergency mechanical key and code

✓Registro (auditoría) de aperturas y cierres realizados con indicación de fecha y hora

Audit trail of openings and lockings with date and time indication

PICTOGRAMAS
PICTOGRAMS

- Pantalla táctil — *Touch screen*
- Pantalla display — *Display screen*
- Apertura motorizada — *Motorized opening*
- Luz interior — *Interior light*
- Auditoría en pantalla — *Audit in display*
- Auditoría en ordenador a través de mando CEU — *Audit on computer via CEU unit*
- Auditoría en impresora — *Audit function printer*
- Impresora para auditoría en papel — *Printer*
- Sistema iNet — *iNet System*
- Alquiler con software WIN — *Rent with WIN software*
- Alquiler con llave interior — *Rent with interior key*
- Alquiler con código — *Rent by means of interior key or code*
- Enchufe interior — *Interior plug*
- Alimentación a red — *Power outlet to net*
- Cerradura amaestrada — *Master lock system*

CARACTERÍSTICAS DE SERIE Y OPCIONES
STANDARD FEATURES AND OPTIONS

	Pantalla táctil *Touch screen*	Pantalla display *Display screen*	Apertura motorizada *Motorized opening*	Luz interior *Interior light*	Auditoría *Audit trail*	Sistema iNet *iNET System*	Alquiler con software WIN *Rent with WIN software*	Alquiler con llave interior *Rent with interior key*	Enchufe interior *Interior plug*	Alimentación a red *Power ouztlet to net*
Marina	✓	-	✓	✓	✓	●	●	●	●	●
Ibiza	-	✓	✓	✓	✓	-	●	●	●	●
Panamá	-	✓	✓	✓	✓	-	●	●	●	●
Miami	-	✓	✓	✓	✓	-	-	●	●	●
Bali	-	✓	✓	✓	✓	-	-	●	●	●
Secure	-	-	-	-	-	-	-	●	●	●
Mallorca	-	-	-	-	-	-	-	-	●	-
TK	-	-	-	-	-	-	-	-	●	-

✓ Incluido de serie / *Included by default* ● Disponible como opción / *Available as option* - No disponible / *Not available*

Serie MARINA

Pantalla táctil de 2,8”
2 8” touch screen

NOVEDAD

Características

Color: Gris oscuro “grafito” (RAL 7016)

Bulones: 2 x Ø20 mm giratorios

Espesor puerta: 6 mm
Espesor cuerpo: 1,5 mm

Código usuario: 4 / 6 dígitos
Código emergencia: 8 dígitos

Auditoría: 315 eventos (versión Basic)
eventos ilimitados (versión iNet)

Cerradura de emergencia mecánica

Alimentación: 4 pilas AA (1,5 V)

Interfaz de ususario:
Pantalla Táctil 2,8” 65K colores

Indicaciones de uso en pantalla

Features

Colour: Dark grey “graphite” (RAL 7016)

Bolts: Rotating 2 x Ø20 mm

Door thickness: 6 mm
Body thickness: 1,5 mm

User code: 4 / 6 digits
Emergency code: 8 digits

Audit: 315 events (Basic version)
unlimited events (iNet version)

Emergency mechanical lock

Power: 4 AA batteries (1,5 V)

User interface:
Touch Screen 2.8“ 65K colors

User instructions on the screen

Incluido de serie
Included by default

Opciones (pag. 18)
Options (pag. 18)

Dimensiones (mm)
Dimensions (mm)

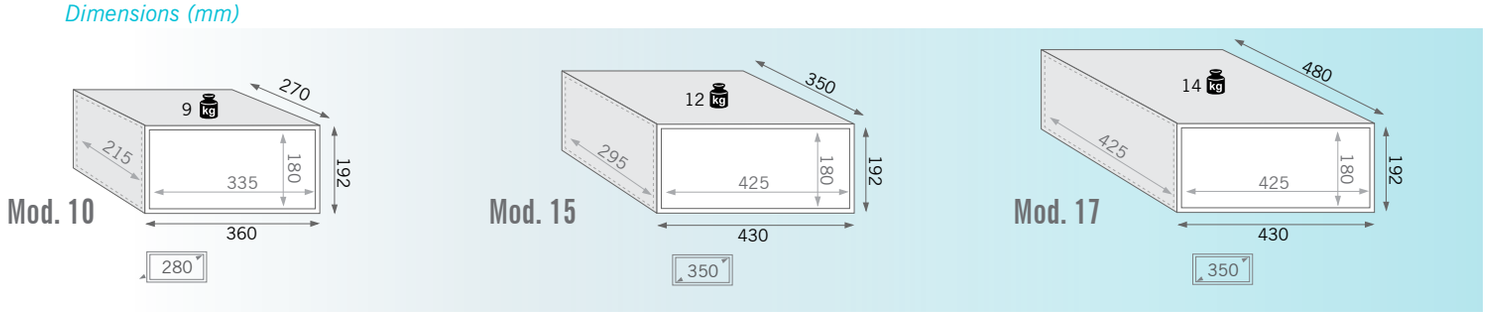

Capacidad / *Capacity*		Uds. / *Ud.* Marina 10	Uds. / *Ud.* Marina 15	Uds. / Ud. Marina 17
Contenedor / *Container*	20’	1050	750	530
	40’	2200	1500	1100
Palet		40	30	25

Marina 10 Basic cod. 12109
Marina 15 Basic cod. 12110
Marina 17 Basic cod. 12111

Marina 10 iNet cod. 12099
Marina 15 iNet cod. 12100
Marina 17 iNet cod. 12101

1 VERSION iNET iNET VERSION

Sistema de conexión remota con Recepción / Seguridad (necesaria instalación en el edificio) para gestión y configuración.

Safes management and configuration trough remote connection with the iNet software.

2 VERSIÓN BASIC BASIC VERSION

Sin sistema de conexión. Las funciones se ejecutan y visualizan en la pantalla de la caja de seguridad.

No remote management system. All functions are executed and displayed on the safe.

SISTEMA iNET
iNET SYSTEM

Novedad

Permite controlar de forma instantánea las cajas fuertes desde cualquier ordenador o tablet / móvil, sin tener que desplazarse a las habitaciones.

Manage and control all hotel safes from any PC / tablet with internet access: no need for hotel's maintenance/security personnel to go to the rooms.

ESPAÑOL ENGLISH

El sitema **iNET** permite de forma REMOTA:

- Gestión de **códigos de seguridad y usuario** de todas las cajas o de cualquiera de ellas.
- Realización de **auditorías remotas** de la caja fuerte: ¿en qué fecha y hora fue abierta la caja? ¿Qué usuario tuvo acceso a la misma?.
- Gestión de **alquiler** de las cajas fuertes.
- Mejora el control de la seguridad del hotel, con el aviso instantáneo a un correo electrónico o teléfono móvil en caso de uso de una llave o código de emergencia.
- **Gestión instantánea del mantenimiento** de todo el parque de cajas instaladas: hora y fecha siempre actualizada, alerta por baterías bajas, etc.

The **iNET** system allows REMOTELY:

- Management of **security codes** of all or part of the safes.
- Performing **remote safe audits**: When was the safe opened? Who had access to it ?.
- **Rental** management of safes.
- Improved control of hotel security, with instant notification to an email or mobile phone in case of use of a key or emergency code.
- **Instant maintenance management** throughout the park of safes installed: Time and date always up to date, low battery alert, etc.

Ibiza 10	Blanco *White*	cod.10070
Ibiza 10	Negro *Black*	cod.10069
Ibiza 10	Turquesa *Ocean*	cod.10067
Ibiza 10	Granate *Wine*	cod.10068
Ibiza 15	Blanco *White*	cod.10063
Ibiza 15	Negro *Black*	cod.10060
Ibiza 15	Turquesa *Ocean*	cod.10061
Ibiza 15	Granate *Wine*	cod.10065
Ibiza 17	Blanco *White*	cod.10064
Ibiza 17	Negro *Black*	cod.10059
Ibiza 17	Turquesa *Ocean*	cod.10062
Ibiza 17	Granate *Wine*	cod.10066

Serie IBIZA

BLANCO / WHITE

NEGRO / BLACK

TURQUESA / OCEAN

GRANATE / WINE

NOVEDAD

Opción personalización con logo de hotel
*A partir de 50 uds.

Option with hotel logo customization
**From 50 units.*

Características

Color: Blanco, negro, turquesa, granate.

Bulones: 2 x Ø20 mm giratorios

Espesor puerta: 6 mm
Espesor cuerpo: 1,5 mm

Código usuario: 4 / 6 dígitos
Código emergencia: 8 dígitos

Auditoría: 315 eventos (aperturas y cierres)

Cerradura de emergencia mecánica

Alimentación: 4 pilas AA (1,5 V)

Toma de corriente exterior de emergencia: pila 6LR61A (9V)

Indicaciones de uso en frontal

Features

Colour: White, black, ocean, wine.

Bolts: Rotating 2 x Ø20 mm

Door thickness: 6 mm
Body thickness: 1,5 mm

User code: 4 / 6 digits
Emergency code: 8 digits

Audit: 315 events (openings and lockings)

Emergency mechanical lock

Power: 4 AA batteries (1,5 V)

Emergency external battery input: 6LR61A (9V)

User instructions on the frontal panel

Incluido de serie
Included by default

Opciones (pag. 18)
Options (pag. 18)

Dimensiones (mm)
Dimensions (mm)

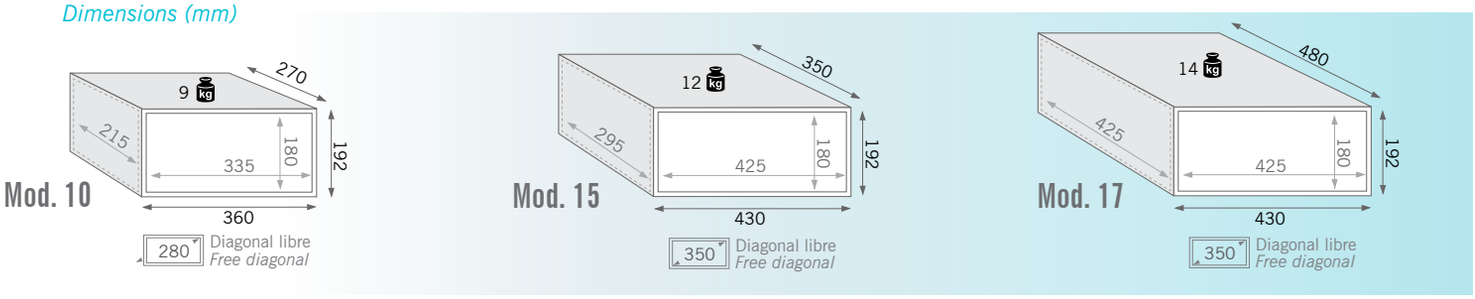

Capacidad / *Capacity*		Uds. / *Ud.* Ibiza 10	Uds. / *Ud.* Ibiza 15	Uds. / Ud. Ibiza 17
Contenedor / *Container*	20'	1050	750	530
	40'	2200	1500	1100
Palet		40	30	25

Serie PANAMÁ

Características

Color: Gris oscuro “grafito” (RAL 7016)

Bulones: 2 x Ø20 mm giratorios

Espesor puerta: 6 mm
Espesor cuerpo: 1,5 mm

Código usuario: 4 / 6 dígitos
Código emergencia: 8 dígitos

Auditoría: 315 eventos (aperturas y cierres)

Cerradura de emergencia mecánica.

Alimentación: 4 pilas AA (1,5 V)

Toma de corriente exterior de emergencia: pila 6LR61A (9V)

Indicaciones de uso en teclado

Features

Colour: Dark grey “graphite” (RAL 7016)

Bolts: Rotating 2 x Ø20 mm

Door thickness: 6 mm
Body thickness: 1,5 mm

User code: 4 / 6 digits
Emergency code: 8 digits

Audit: 315 events (openings and lockings)

Emergency mechanical lock

Power: 4 AA batteries (1,5 V)

Emergency external battery input: 6LR61A (9V)

User instructions on the keypad

Incluido de serie
Included by default

Opciones (pag. 18)
Options (pag. 18)

Dimensiones (mm)
Dimensions (mm)

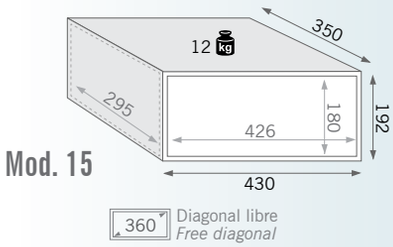

Mod. 15

Capacidad / *Capacity*		Uds. / *Ud.* Panamá 15
Contenedor / *Container*	20’	750
	40’	1500
Palet		30

Panamá 15 cod.10022

Serie MIAMI

GRIS CLARO
LIGHT GREY

GRAFITO
GRAPHITE

KIT MANDO CEU
CEU HAND-HELD UNIT
COD. 60070

Características

Color: Gris oscuro "grafito" (RAL 7016)
Gris claro (RAL 7035)

Bulones: 2 x Ø20 mm

Apertura de puerta 180º

Espesor puerta: 5 mm
Espesor cuerpo: 2 mm

Código usuario: 4 / 6 dígitos
Código emergencia: 8 dígitos

Auditoría: 100 eventos (aperturas y cierres)

Cerradura de emergencia de seguridad

Alimentación: 4 pilas AA (1,5 V)

Toma de corriente exterior de emergencia:
pila 6LR61A (9V)

Indicaciones de uso en teclado

Features

Color: Dark grey "Graphite" (RAL 7016)
Light grey (RAL 7035)

Bolts: 2 x Ø20 mm rotary

180º door opening

Door thickness: 5 mm
Body thickness: 2 mm

User code: 4 / 6 digits
Emergency code: 8 digits

Audit: 100 events (openings and lockings)

Emergency security lock

Power: 4 AA batteries (1,5 V)

Emergency external battery input:
6LR61A (9V)

User instructions on the keypad

Incluido de serie
Included by default

Opciones (pag. 18)
Options (pag. 18)

Dimensiones (mm)
Dimensions (mm)

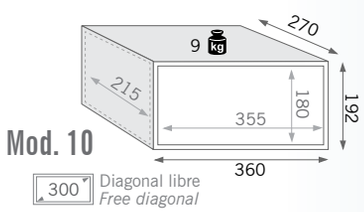

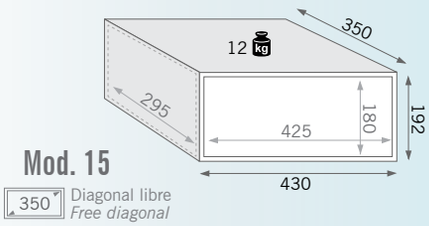

Capacidad / *Capacity*		Uds. / *Ud.* Miami 10	Uds. / *Ud.* Miami 15
Contenedor / *Container*	20'	1050	750
	40'	2200	1500
Palet		40	30

Miami 10 Gris claro *Light Grey* cod.10037
Miami 10 Grafito *Graphite* cod.10035

Miami 15 Gris claro *Light Grey* cod.10023
Miami 15 Grafito *Graphite* cod.10024

Serie BALI

KIT MANDO CEU
CEU HAND-HELD UNIT
COD. 60048

Características

Color: Gris oscuro "grafito" (RAL 7016)
Bulones: 2 x Ø20 mm giratorios
Espesor puerta: 4 mm
Espesor cuerpo: 1,5 mm
Código usuario: 4 / 6 dígitos
Código emergencia: 6 dígitos
Auditoría: 125 eventos (aperturas y cierres)
Cerradura de emergencia
Alimentación: 4 pilas AA (1,5 V)

Features

Colour: Dark grey "graphite" (RAL 7016)
Bolts: 2 x Ø20 mm rotary
Door thickness: 4 mm
Body thickness: 1,5 mm
User code: 4 / 6 digits
Emergency code: 6 digits
Audit: 125 events (openings and lockings)
Emergency lock
Power: 4 AA batteries (1,5 V)

Incluido de serie
Included by default

Opciones (pag. 18)
Options (pag. 18)

Dimensiones (mm)
Dimensions (mm)

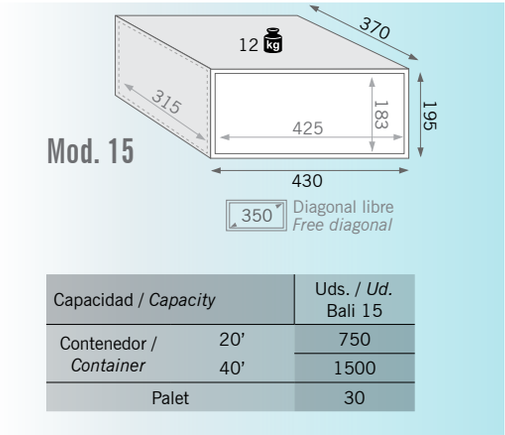

Capacidad / *Capacity*		Uds. / *Ud.* Bali 15
Contenedor / *Container*	20'	750
	40'	1500
Palet		30

Bali 15 cod.10081

* Disponible a partir de 01/06/2017

Serie SECURE

Características

Color: Gris oscuro (RAL 7016)
Bulones: 2 x Ø20 mm
Espesor puerta: 4 mm
Espesor cuerpo: 2 mm
Pomo de apertura
Código de usuario y emergencia hasta 8 dígitos
Cerradura de emergencia de seguridad
Alimentación: 4 pilas AA (1,5 V)
Indicaciones de uso en teclado

Features

Colour: Dark grey (RAL 7016) - Secure series
Bolts: 2 x Ø20 mm
Door Thickness: 4 mm
Body Thickness: 2 mm
Opening and locking knob
User and emergency code up to 8 digits.
Emergency security lock
Power: 4 AA batteries (1,5 V)
User instructions on the keypad cover

Opciones (pag. 18)
Options (pag. 18)

Dimensiones (mm)
Dimensions (mm)

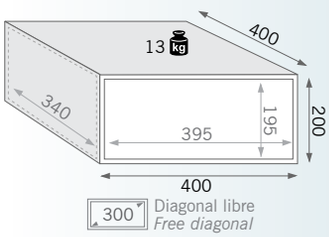

Capacidad / *Capacity*		Uds. / *Ud.* Secure
Contenedor / *Container*	20'	670
	40'	1350
Palet		48

Secure Laptop llaves iguales / *same keys* cod.10086

Serie MALLORCA

NOVEDAD

Dimensiones (mm)
Dimensions (mm)

Capacidad / *Capacity*		Uds. / *Ud.* Mallorca 10	Uds. / *Ud.* Mallorca 15
Contenedor / *Container*	20'	1050	750
	40'	2200	1500
Palet		40	30

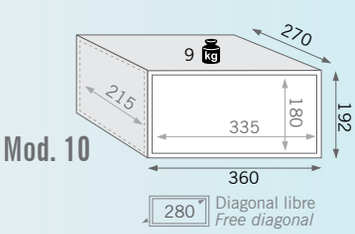

Mod. 10

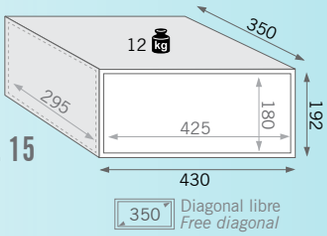

Mod. 15

Características

Color: Gris oscuro "grafito" (RAL 7016)
Cierre mediante lengüeta
Espesor puerta: 6 mm
Espesor cuerpo: 1,5 mm
Cerradura con llave de puntos + amaestramiento
Alquiler mediante llave

Features

Colour: Dark grey "graphite" (RAL 7016)
Locking through a cam device
Door thickness: 6 mm
Body thickness: 1,5 mm
Lock with dom type key + mastering system
Renting system through key

Mallorca 10 cod.10057
Mallorca 15 cod.10058

Serie TK

Dimensiones (mm)
Dimensions (mm)

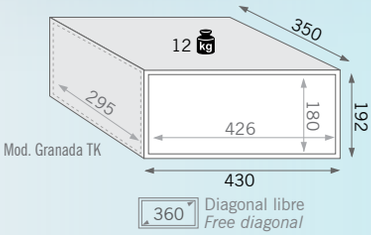

Mod. Granada TK

Capacidad / *Capacity*		Uds. / *Ud.* TK
Contenedor / *Container*	20'	750
	40'	1500
Palet		30

Características

Color: Gris oscuro "grafito" (RAL 7016)
Bulones: 1 x Ø20 mm
Espesor puerta: 6 mm
Espesor cuerpo: 2 mm
Cerradura EXTRAÍBLE con llave de puntos
Indicaciones de uso en la puerta
Alquiler mediante llave

Features

Colour: Dark grey "graphite" (RAL 7016)
Bolts: 1 x Ø20 mm
Door thickness: 6 mm
Body thickness: 2 mm
Removable lock with dom type key
User instructions on the door
Renting system through key

Opciones (pag. 18)
Options (pag. 18)

TK cod.10029

Sistemas de Alquiler
RENT SYSTEMS

Pensamos en nuestras cajas fuertes como un servicio de comodidad para el huesped y rentabilidad para su hotel. Las cajas fuertes **BTV** permiten el alquiler mediante software y/o cerradura.

We think about our safes as a comfort service for the guest and a profit center for your hotel. The **BTV** hotel safes have the renting option through software and / or lock.

WIN SOFTWARE DE ALQUILER WIN
RENT SOFTWARE WIN

SOFTWARE WIN COD. 99984
OPCIÓN ALQUILER WIN OPTIONAL RENT WIN SYSTEM COD. 99985

Gestor de alquiler de cajas fuertes mediante programa Win.
Desde el ordenador de recepción se proporciona un código de activación de la caja fuerte de la habitación del huesped. El código permite cerrar la caja hasta el día y hora indicados.

Rent management system Win.
From the reception computer the hotel provides an activation code for the safe of the guest. This code allows the locking of the safe until to the indicated day and hour.

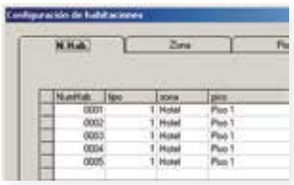

Registro de habitaciones
Con el software recién instalado se registran las habitaciones y pisos.

Room register
After software setup, the hotel rooms and floors must be configurated and registered.

Selección del periodo de alquiler
El sistema de alquiler es muy sencillo. Número de habitación y día - hora de desactivación.
El programa facilita un código especial para la activación de la caja fuerte de la habitación durante un periodo definido e imprime un ticket-contrato.

Rent period selection
This rent system is very simple. Room number and day - hour of deactivation.
The program facilitates a special code that activates the room safes during the defined period and prints a contract-ticket.

Ticket codigo de activación
El ticket contiene el código de activación para que el huésped pueda usar la caja hasta el día y hora contratados. Solo tiene que pulsar en el teclado R, C y el código de activación para activar la caja.
Después programará su clave de uso personal de la caja, que podrá utilizar hasta el día y la hora contratados. A partir de la finalización del periodo contratado, el huésped puede abrir pero ya no cerrar la caja fuerte.

Activation code ticket
The ticket shows the activation code that allows the locking of the safe until the set day and hour. The guest only must key in the keypad R, C and the activation code to activate the safe. When contracted period has finished, the guest can open the safe but not lock it.

**** CÓDIGO DE ACTIVACIÓN
ACTIVATION CODE

El hotel proporciona un código de activación para la apertura del la caja fuerte y posterior introducción de una clave personal por cliente.

The guest needs an activation code in order to open the safe and subsequently set up a new and personal guest code.

CERRADURA INTERIOR
INTERIOR LOCK

COD. 99981

La cerradura interior es una opción con la que BTV fabrica las cajas para su hotel. Se desbloquea la caja mediante una llave que permite usar el teclado.
A partir de 50 unidades de pedido.

BTV manufactures the safes with an interior lock. Only when the guest has opened this lock is he allowed to operate the safes keypad. Minimum order quantity: 50 units.

Opciones de Equipamiento
EQUIPMENT OPTIONS

BTV es ahorro y equipamiento. Ideas que hacen obtener de su caja fuerte el máximo rendimiento con el mínimo gasto.

Our ideas allow obtain the maximum rentability with the minimum spending.

CONEXION DE LA CAJA A LA RED ELÉCTRICA DEL HOTEL
CONEXION OF THE SAFE TO THE HOTEL POWER SUPPLY

COD. 99982

ESTE SISTEMA REDUCE LOS COSTES DE MANTENIMIENTO DEL HOTEL
Las cajas fuertes que se conectan a la red eléctrica del hotel no requieren el uso de pilas, y tienen un consumo inapreciable.

THIS SYSTEM REDUCES THE HOTEL MAINTENANCE COSTS
The safes connected to the hotel power supply do not require the use of batteries, and have very little consumption. After installation we recommend to retire the batteries of the safe.

SIN BATERIAS: CAJAS FUERTES MÁS RESPETUOSAS CON EL MEDIOAMBIENTE
WITHOUT BATTERIES: YOUR SAFES MORE ENVIRONMENTALLY FRIENDLY

ENCHUFE INTEGRADO *Enchufe universal*
INTERIOR PLUG *Universal plug*

COD. 99983

El huésped puede cargar distintos dispositivos electrónicos mientras los guarda a salvo en la caja fuerte. Esta opción sólo se puede complementar con la de la alimentación de la caja fuerte a través de la red (ver arriba).

IDEAL PARA CARGAR O TENER CONECTADO UN MÓVIL O UN ORDENADOR PORTÁTIL O LA CÁMARA FOTOGRÁFICA

The guest can charge different electronic devices while keeping them inside the safe. This option can be complemented with the above referred to possibility of supplying the safe circuit with connection to the hotel electrical network.

PERFECT TO CHARGE MOBILE PHONES, LAPTOPS, ETC

Incluye cable 91 cm. preparado para conexión.
91 cm. cable line included, ready to conect.

ENCHUFE INTEGRADO *Enchufe universal con USB*
INTERIOR PLUG *Universal plug with USB*

COD. 99980

El enchufe interior con cargador USB ofrece al huésped una solución muy práctica para cargar sus dispositivos móviles mientras los guarda en la caja fuerte. Válido para cualquier teléfono móvil, tablet u ordenador portátil.
Esta opción sólo se puede complementar con la de la alimentación de la caja fuerte a través de la red (ver arriba).

The internal plug with USB charger provides to the guests a convenient solution for charging their mobile devices while storing them in the safe. Valid for any mobile phone, tablet or laptop.

KIT MANDO CEU
CEU HAND-HELD UNIT

COD. 60070
para / *for:* MIAMI

COD. 60048
para / *for:* BALI

IMPRESORA PARA AUDITORÍA
AUDIT PRINTER

COD. 60032
para / *for:* IBIZA, PANAMÁ

COD. 60046
para / *for:* MIAMI

MINIBARES Y MUEBLES BAR
MINIBARS AND FURNITURE

	Color / *Colour*	Capacidad / *Capacity*	Potencia / *Wattage*	Consumo / *Energy consumption*	Puerta cristal / *Glass door*	Nivel sonoro / *Noise level*
TECNOLOGÍA ABSORCIÓN / *ABSORPTION TECHNOLOGY*						
K2 30	Blanco / Negro *White / Black*	30 L	60 W	0,826 KW-h / 24 h	●	0 dB
K2 40	Blanco / Negro *White / Black*	40 L	60 W	0,822 KW-h / 24 h	●	0 dB
TECNOLOGÍA TERMOELÉCTRICO / *THERMOELECTRIC TECHNOLOGY*						
Combo	Negro y plata *Black and silver*	68 L (25 L + 43 L)	130 W	1,50 KW-h / 24 h	-	30 dB
Polar 26	Negro *Black*	26 L	70 W	0,62 KW-h / 24 h	●	30 dB
Polar 40	Negro *Black*	38 L	70 W	0,54 KW-h / 24 h	-	30 dB
TECNOLOGÍA COMPRESOR / *COMPRESSOR TECHNOLOGY*						
Glaciar 46	Blanco *White*	46 L	85 W	0,269 KW-h / 24 h	-	39 dB
Glaciar 46 Glass	Negro *Black*	46 L	85 W	0,479 KW-h / 24 h	✓	39 dB
Glaciar 95	Blanco *White*	95 L (83 L + 12 L)	85 W	0,31 KW-h / 24 h	-	39 dB

✓ Incluido de serie / *Included by default* ● Disponible como opción / *Available as option* - No disponible / *Not available*

TECNOLOGÍA **ABSORCIÓN**

ABSORPTION *TECHNOLOGY*

El sistema más silencioso del mercado para climas de temperatura media. Refrigeración químico física.

The quietest system of the market for normal climates. Chemical reaction for cooling.

Características

- Color negro o blanco.
- **Autodefrost** automático.
- **Termostato inteligente** con sensor de temperatura que además de mantener constante la temperatura interior, le reporta a su hotel un importante ahorro energético.
- **Separadores de botellas** y **bandejas** regulables en altura.
- **Luz interior** de led de bajo consumo.
- **Nivel sonoro:** 0dB

Features

- *Colour black or white.*
- *Automatic **autodefrost**.*
- ***Intelligent thermostat** with **temperature sensor** to save a considerable amount of energy while keeping the constant emperature inside.*
- *Height-adjustable **shelves**.*
- ***Interior light**: low consumption led.*
- ***Noise level:** 0dB*

Opciones *Consultar cantidades mínimas de pedido.

- Testigo luminoso de apertura
- Cerradura en la puerta del minibar

Options **Minimum order quantities will apply.*

- *Light indicator to control guest opening*
- *Lock in minibar door*

Serie K2

K2 30

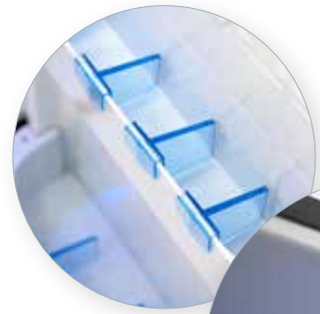

Separadores en puerta
Door dividers

Iluminación interior
Interior lighting

Negro
Black

Blanco
White

Características

Color: Negro / Blanco
Capacidad: 30 L
Potencia: 60 W
Voltaje: 220 V
Consumo: 0,826 KW-h / 24h
Totalmente **silencioso:** 0 dB
Autodefrost automático
Puerta reversible

Features

Colour: Black / White
Capacity: 30 L
Wattage: 60 W
Voltage: 220 V
Energy consumption: 0,826 KW-h / 24h
Completely **silent:** 0 dB
Automatic **autodefrost**
Reversible door

Dimensiones (mm)
Dimensions (mm)

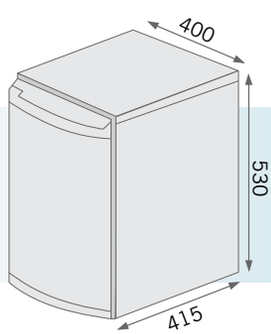

Capacidad / *Capacity*		Uds. / *Ud.*
Contenedor / *Container*	20'	250
	40'	500
	40' HC	520
Palet		12

K2 30 *220 V* Negro Black cod. 93004
K2 30 *220 V* Blanco White cod. 93048

K2 30 *220 V* Negro Black cod. 93008 (Con cerradura With lock)
K2 30 *120 V* Negro Black cod. 93005 (Bajo pedido On request)
K2 30 *220 V* Puerta cristal Glass door cod. 93007

Serie K2

K2 40

Puerta reversible
Reversible door

Separadores regulables
Adjustable dividers

Negro
Black

Blanco
White

Características

Color: Negro / Blanco
Capacidad: 40 L
Potencia: 60 W
Voltaje: 220 V
Consumo: 0,822 KW-h / 24h
Totalmente **silencioso:** 0 dB
Autodefrost automático
Puerta reversible

Features

Colour: Black / White
Capacity: 40 L
Wattage: 60 W
Voltage: 220 V
Energy consumption: 0,822 KW-h / 24h
Completely **silent:** 0 dB
Automatic **autodefrost**
Reversible door

Dimensiones (mm)
Dimensions (mm)

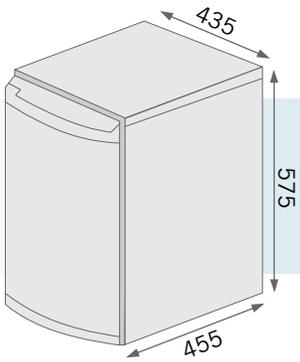

Capacidad / *Capacity*		Uds. / *Ud.*
Contenedor / *Container*	20'	168
	40'	343
	40' HC	384
Palet		12

K2 40 *220 V* Negro Black cod. 93001
K2 40 *220 V* Blanco White cod. 93058
K2 40 *220 V* Negro Black cod. 93002
(Con cerradura With lock)

K2 40 *120 V* Negro Black cod. 93055 (Con cerradura With lock)
K2 40 *120 V* Negro Black cod. 93003 (Bajo pedido On request)
K2 40 *220 V* Puerta cristal Glass door cod. 93056

TECNOLOGÍA
TERMOELÉCTRICO

THERMOELECTRIC *TECHNOLOGY*

Silencioso y de bajo consumo. Refrigeración mediante la aplicación de corriente eléctrica en dos elementos semiconductores. Estos elementos absorben calor por un lado y desprenden frío por el otro con ayuda de un ventilador de mínimo consumo.

Quiet and with a low consumption. Electric power runs through two different types of material. These elements aborb heat from one side and pump it cold to the other side inside the fridge.

Características

- Tecnología termoeléctrica de última generación.
- **Sin vibraciones.** La única parte en movimiento es el ventilador.
- Sin compresor. **Silencioso.**
- Respetuoso con el medio ambiente. Sin CFC.
- Con **Autodefrost** y suave iluminación interior con leds.
- Doble cristal (serie Combo).

Features

- *Unique state-of-the-art **thermoelectric technology**.*
- ***Vibration free**: only moving part is the fan.*
- *No compressor: **low noise**.*
- *Environment friendly. CFC free.*
- ***Auto defrost**, soft interior led lighting.*
- *Double glass (Combo series)*

Opciones *Consultar cantidades mínimas de pedido.

- Cerradura en la puerta del minibar
- Testigo luminoso por apertura de uso en parte inferior de la puerta

Options **Minimum order quantities will apply.*

- *Lock in minibar door*
- *Light indicator in the bottom of the door (minibar opened)*

Serie COMBO

Indicador y control de temperatura de vinoteca
Wine bar temperature indicator and control

Combina vinoteca y frigorífico
Combines wine bar and fridge

Características

Color: Negro y gris
Capacidad: 68 L (25 L + 43 L)
Tª Botellero: 8-18 ºC
Tª Figorífico: 2-4 ºC (en función de la temperatura ambiente de la habitación)
Potencia: 130 W
Voltaje: 220-240 V
Consumo: 1,5 KW-h / 24h
Silencioso y sin vibraciones
Respetuoso con el medio ambiente
Sin CFC
Fácil mantenimiento
Fácil control digital

Features

Colour: Black and grey
***Capacity*:** 68 L (25 L + 43 L)
***T Bottle rack*:** 8-18 ºC
***T Fridge*:** 2-4 ºC (Depending on the ambient temperature of the room)
***Wattage*:** 130 W
***Voltage*:** 220-240 V
***Energy Consumption*:** 1,5 KW-h / 24h
Low noise & vibration free
Environment friendly
CFC free
Easy maintenance
Easy digital control

Dimensiones (mm)
Dimensions

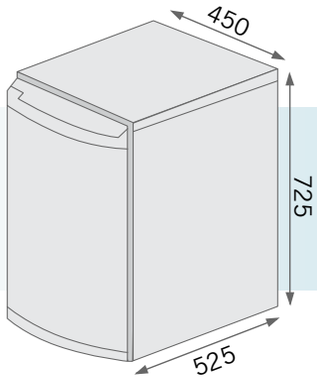

Capacidad / *Capacity*		Uds. / *Ud.*
Contenedor / *Container*	20'	132
	40'	288
	40' HC	333
Palet		8

COMBO *220 V* cod. 86010

Serie POLAR

POLAR 26

Cerradura en puerta opcional
Optional door lock

Regulador de temperatura
Thermostat

Características

Color: Negro
Capacidad: 26 L
Temperatura: 2-4 ºC (en función de la temperatura ambiente de la habitación)
Potencia: 70 W
Voltaje: 220 V
Consumo: 0,62 KW-h / 24h
Respetuoso con el medio ambiente, sin CFC
Silencioso: <30dB

Features

Colour: Black
***Capacity*:** 26 L
***Temperature*:** 2-4 ºC (Depending on the ambient temperature of the room)
***Wattage*:** 70 W
***Voltage*:** 220 V
***Energy Consumption*:** 0,62 KW-h / 24h
Environment friendly, CFC free
***Silent*:** <30dB

Dimensiones (mm)
Dimensions

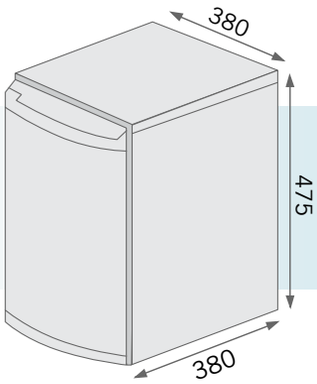

Capacidad / *Capacity*		Uds. / *Ud.*
Contenedor / *Container*	20'	298
	40'	643
	40' HC	775
Palet		16

POLAR 26 *220 V* cod. 86021
POLAR 26 *220 V* cod. 86020 (Con cerradura With lock)

Serie POLAR

POLAR 40

Cerradura en puerta opcional
Optional door lock

Regulador de temperatura
Thermostat

Características

Color: Negro
Capacidad: 38 L
Temperatura: 2-4 ºC (en función de la temperatura ambiente de la habitación)
Potencia: 70 W
Voltaje: 220 V
Consumo: 0,54 KW-h / 24h
Temperatura constante
Respetuoso con el medio ambiente
Sin CFC
Silencioso: <30dB

Features

Colour: Black
***Capacity*:** 38 L
***Temperature*:** 2-4 ºC (Depending on the ambient temperature of the room)
***Wattage*:** 70 W
***Voltage*:** 220 V
***Energy Consumption*:** 0,54 KW-h / 24h
Constant temperature
Environment friendly
CFC free
***Silent*:** <30dB

Dimensiones (mm)
Dimensions

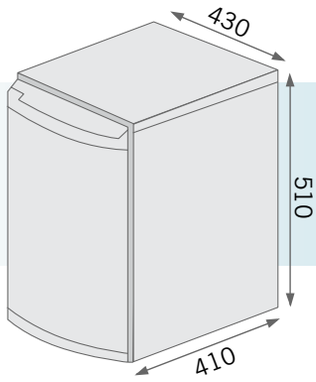

Capacidad / *Capacity*		Uds. / *Ud.*
Contenedor / *Container*	20'	260
	40'	520
	40' HC	672
Palet		12

POLAR 40 *220 V* cod. 86004
POLAR 40 *220 V* cod. 86003 (Con cerradura With lock)
POLAR 40 *120 V* cod. 93053 (Bajo pedido On request)

TECNOLOGÍA **COMPRESOR**

COMPRESSOR *TECHNOLOGY*

El sistema que más enfría en menos tiempo. Mediante la compresión de fluidos refrigerantes en un circuito cerrado se consigue enfiar el interior y disipar el calor por el exterior.

The system to get maximum coldness in the shortest time. This system uses the compression of refrigerant liquids located on a closed circuit, so as to cool inside and pump the heat outside the fridge.

Características

- Gran potencia de enfriamiento.
- Respetuoso con el medio ambiente. Sin CFC.
- Zona de congelador con cubitera incluida.

Features

- *Compressor high-power cooling system.*
- *100% CFC free & environment friendly.*
- *Freezer compartment with ice-tray included.*

Serie GLACIAR

GLACIAR 46

A+

Congelador con cubierta incluida y regulador de temperatura
Freezer with cover included and thermostate

Puerta reversible
Reversible door

Características

Color: Blanco
Capacidad: 46 L
Potencia: 85 W
Voltaje: 220 ~ 240/50 V
Consumo: 0,269 KW-h / 24h
Gran potencia de enfriamiento
Respetuoso con el medio ambiente, sin CFC
Zona de congelador con cubierta incluida

Features

Colour: White
***Capacity*:** 46 L
***Wattage*:** 85 W
***Voltage*:** 220 ~ 240/50 V
***Energy Consumption*:** 0,269 KW-h / 24h
Compressor high-power cooling system
Environment friendly, CFC free
Freezer compartment with ice-tray included

Dimensiones (mm)
Dimensions (mm)

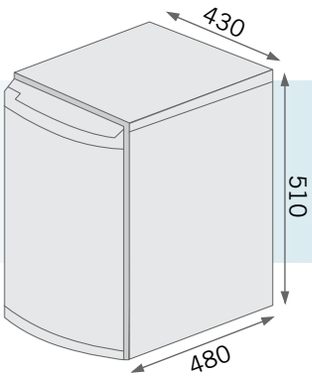

Capacidad / *Capacity*		Uds. / *Ud.*
Contenedor / *Container*	20'	220
	40'	460
	40' HC	572
Palet		12

GLACIAR 46 *220 V* cod. 86008
GLACIAR 46 *120 V* cod. 86013 (Bajo pedido On request)

Serie GLACIAR

NOVEDAD

GLACIAR 46 Glass

Iluminación interior
Interior lighting

Puerta reversible
Reversible door

Características

Color: Negro
Capacidad: 46 L
Potencia: 85 W
Voltaje: 220 ~ 240/50 V
Consumo: 0,479 KW-h / 24h
Gran potencia de enfriamiento
Respetuoso con el medio ambiente, sin CFC
Cristal templado de 3mm

Features

Colour: Black
***Capacity*:** 46 L
***Wattage*:** 85 W
***Voltage*:** 220 ~ 240/50 V
***Energy Consumption*:** 0,479 KW-h / 24h
Compressor high-power cooling system
Environment friendly, CFC free
3mm Tempered glass

Dimensiones (mm)
Dimensions (mm)

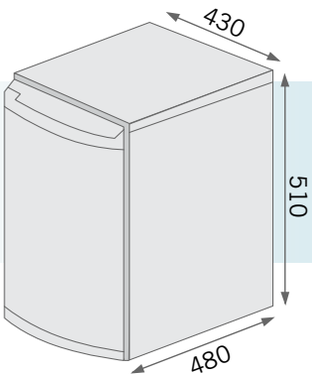

Capacidad / *Capacity*		Uds. / *Ud.*
Contenedor / *Container*	20'	220
	40'	460
	40' HC	572
Palet		12

GLACIAR GLASS *220 V* cod. 86007

Serie GLACIAR

GLACIAR 95

A+

Congelador con cubierta incluida
Freezer with cover included

Cajón inferior transparente
Transparent bottom drawer

Características

Color: Blanco
Capacidad: 95 L (83 L + 12 L)
Potencia: 85 W
Voltaje: 220 ~ 240/50 V
Consumo: 0,31 KW-h / 24h
Gran potencia de enfriamiento
Respetuoso con el medio ambiente, sin CFC
Zona de congelador con cubierta incluida

Features

Colour: White
***Capacity*:** 95 L (83 L + 12 L)
***Wattage*:** 85 W
***Voltage*:** 220 ~ 240/50 V
***Energy Consumption*:** 0,31 KW-h / 24h
Compressor high-power cooling system
Environment friendly, CFC free
Freezer compartment with ice-tray included

Dimensiones (mm)
Dimensions (mm)

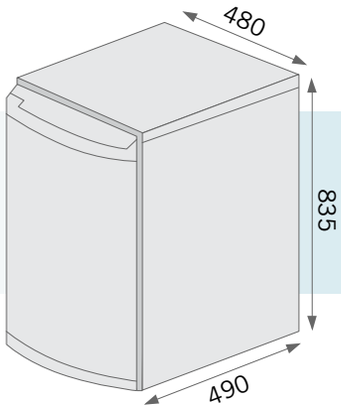

Capacidad / *Capacity*		Uds. / *Ud.*
Contenedor / *Container*	20'	112
	40'	240
	40' HC	276
Palet		8

GLACIAR 95 *220 V* Blanco White cod. 86011
GLACIAR 95 *120 V* Blanco White cod. 86012 (Bajo pedido On request)
GLACIAR 95 *120 V* Negro Black cod. 86015 (Bajo pedido On request)

HABITACIÓN Y BAÑO
ROOM AND BATH

Serie CIRCLE

Fácil instalación / Easy installation
Alta resistencia y durabilidad / High resistant and durability

ACERO INOXIDABLE 304 BRILLO
304 SHINY STAINLESS STEEL

Jabonera
Soap basket
COD. 00627
146 x 60 x 135 mm

Colgador
Hook
COD. 00631
62 x 55 x 60 mm
Ø55 mm

Soporte auxiliar papel higiénico
Auxiliar dispenser
COD. 00487
55 x 240 x 120 mm
Ø 19 mm

Cesta bañera
Bath tray
COD. 00630
198 x 30 x 100 mm

Escobillero
Toilet brush holder
COD. 00628
115 x 390 x 155 mm

Sólo escobilla
Toilet brush without holder
COD. 10417
80 x 390 x 80 mm

Porta papel
Toilet paper dispenser
COD. 00634
140 x 130 x 50 mm

Porta kleenex
Tissue dispenser
COD. 00629
265 x 140 x 55 mm

Toallero inox redondo
Towel ring
COD. 00486
154 x 170 x 50 mm
Ø 154 mm

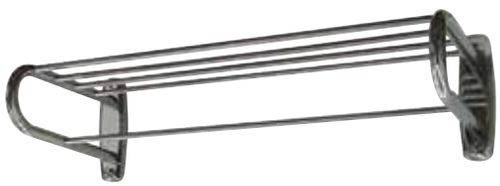

Soporte toallas
Towel rack
Largo / Length - 61 cm
COD. 00626
635 x 175 x 270 mm

Toallero circle
Towel bar
Largo /Length - 45 cm
COD. 00632
495 x 55 x 78 mm

Serie SQUARE

Diseño contemporáneo / Modern design style
Alta resistencia y durabilidad / High resistance and durability

ACERO INOXIDABLE 304 MATE
304 MATT STAINLESS STEEL

Jabonera
Soap tray
COD. 10401
157 x 40 x 120 mm

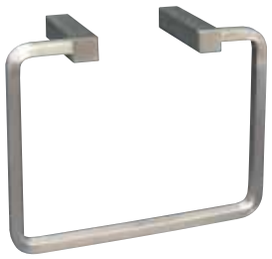

Toallero
Towel rack
COD. 10404
180 x 160 x 60 mm

Colgador
Hook
COD. 10403
16 x 30 x 40 mm

Porta papel sin tapa
Toilet paper dispenser
COD. 10400
171 x 92 x 60 mm

Escobillero
Toilet brush holder
COD. 10402
120 x 390 x 120 mm

Sólo escobilla
Toilet brush without holder
COD. 10438
80 x 390 x 80 mm

Soporte auxiliar papel higiénico
Auxiliar dispenser
COD. 10424
65 x 153 x 20 mm

Barra toallero
Towel bar
46cm COD. 10405
500 x 16 x 60 mm
66cm COD. 10406
600 x 16 x 60 mm

Toallero con barra
Towel rack with bar
Largo / Length - 59,5 cm
COD. 10407
600 x 100 x 240 mm

Serie SATIN

ALUMINIO
ALUMINIUM

Fácil instalación / Easy installation
Alta resistencia y durabilidad / High strength and durability

Porta papel
Toilet paper dispenser
COD. 00780
142 x 140 x 70 mm

Soporte toallas
Towel rack
COD. 00782
454 x 50 x 75 mm

Toallero redondo
Towel ring
COD. 00785
160 x 185 x 75 mm
Ø 160 mm

Soporte toallas
Towel rack
COD. 00783
595 x 50 x 75 mm

Jabonera
Soap basket
COD. 00787
125 x 45 x 130 mm

Soporte toallas
Towel rack
COD. 00784
600 x 175 x 245 mm

Escobillero
Toilet brush holder
COD. 00786
115 x 390 x 145 mm

Sólo escobilla
Toilet brush without holder
COD. 10418
80 x 390 x 80 mm

Colgador
Hook
COD. 00781
35 x 50 x 75 mm

ACCESORIOS De baño

PAPELERAS
PAPER BINS

NOVEDAD

Papelera baño Square 3L

Bathroom bin Square 3L

Capacidad / *Capacity*: 3L
Acero Inox. brillo / *Stainless steel*
Pedal de apertura / *Opening pedal*

COD. 03970

Papelera baño White 5L

Bathroom bin White 5L

Capacidad / *Capacity*: 5L
Acero pintado blanco / *Steel painted in white*
Pedal de apertura / *Opening pedal*

COD. 03974

NOVEDAD

Papelera baño Square 5L

Bathroom bin Square 5L

Capacidad / *Capacity*: 5L
Acero Inox. brillo / *Stainless steel*
Pedal de apertura / *Opening pedal*

COD. 03971

Papelera habitación 8L

Room dustbin

Capacidad / *Capacity*: 8L
Piel sintética / *Synthetic skin*
Aro en acero inox. / *Stainless steel ring*

Color marrón / *Brown*: COD. 03972
Color negro / *Black*: COD. 13934

ESPEJOS
MIRRORS

Mod. 1

1 brazo articulado / *1 swivel arm*
Latón cromado / *Chromium plated*
Espejo de aumento (x3) y real / *Magnifying glass (x2.5) and real reflection*
COD. 00610

Mod. 2

2 brazos articulados / *2 swivel arms*
Latón cromado / *Chromium plated*
Espejo de aumento (x3) / *Magnifyng glass (x3)*
COD. 00611

BARRA DE SEGURIDAD
SAFETY HANDRAIL

Barra seguridad

Safety handrail

Largo / Length - 30 cm
COD. 00633

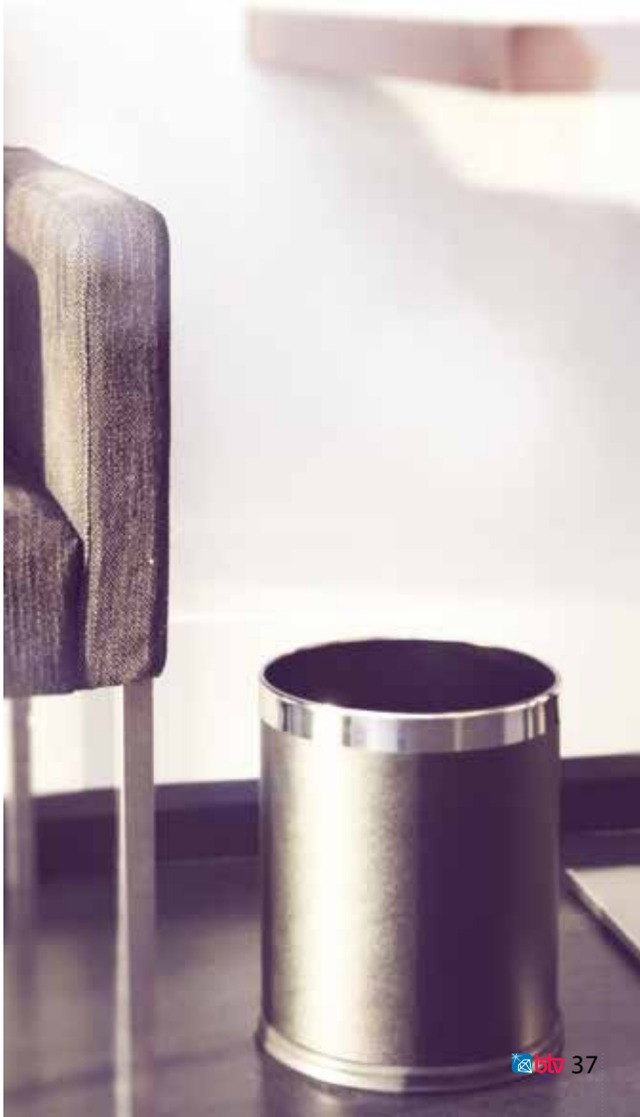

SECADORES
HAIRDRYERS

RCY 120E

220 V - 1200 W

Pulsador con parada automática
Enchufe para maquinillas de afeitar

Switch with automatic stop
Shaver plug

210 x 153 x 90 mm

COD. 00746

RCY 120

220 V - 1200 W

Pulsador con parada automática
Switch with automatic stop

95 x 190 x 150 mm

COD. 00748

NOVEDAD

SECADOR CLUB NEGRO + BASE

220 V - 1650 W

Tres velocidades
Interruptor de temperatura
Botón de accionamiento
Base de sujeción

Three speeds
Heater switch
Drive switch
Mounting base

260 x 220 x 110 mm

COD. 10425

NOVEDAD

SECADOR CLUB NEGRO

220 V - 1650 W

Tres velocidades
Interruptor de temperatura
Botón de accionamiento
Bolsa incluida

Three speeds
Heater switch
Drive switch
Bag included

160 x 230 x 100 mm

COD. 10426

ECO DESIGN 800

220 V - 800 W

Bajo consumo
Pulsador con parada automática
Incluye concentrador de aire

Low consumption
Switch with automatic stop
Air concentrator included

90 x 230 x 140 cm

COD. 00749

NOVEDAD

WAVE

220 V - 1800 W

Botón de accionamiento
Interruptor de velocidad
Interruptor de temperatura
Incluye difusor y concentrador de aire
Incluye bolsa de almacenaje

Drive switch
Speed switch
Heater switch
Diffuser and air concentrator included
Storage bag included

250 x 280 x 105 mm

COD. 10410

PERCHAS
HANGERS

❶ Percha caballero

Male hanger

Madera cerezo
Anilla antirrobo

Cherry tree wood
Anti theft ring

COD. 10467

❷ Percha señora

Female hanger

Madera cerezo
Anilla antirrobo
Pinzas

Cherry tree wood
Anti theft ring
Clips

COD. 10468

Mod. WAVE

RADIO - DESPERTADOR Y CARGADOR UNIVERSAL SIGMA
SIGMA ALARM CLOCK - UNIVERSAL DOCK

Compatible con la mayoría de móviles y tablets, incluidos iPhone, Samsung, Windows Phone, iPad...

Puede reproducir música a través de bluetooth, desde un teléfono móvil, iPad o tablet

Reloj despertador con alarma
Función manos libres
Radio FM stereo
Batería interna de litio recargable
2 altavoces de 4 ohm
Lector de USB y entrada TF para mini tarjeta MS
Dispone de mando a distancia
Incluye cable doble jack estéreo para transferir música desde el teléfono al equipo.
Alimentación AC - 100 a 240 V / 50-60 Hz

Compatible with most mobile phones and tablets included iPhone, Samsung, Windows Phone, iPad...

Can play wireless music by the bluetooth from bluetooth mobile phone, iPad and tablet

Lock alarm with snooze
Hand free function
FM stereo radio
Built-in rechargable Li-battery
Speaker unit: 2 x 4 ohm
Can read usb flash drive and TF card directly
Remote Control
Can link to iPad, MP3, MP4, Notebook, CD, DVD or mobile phone by the earphone cable
AC power supply: 100 to 240V / 50-60 Hz

Color blanco / *White*: COD. 10439
Color negro / *Black*: COD. 10442

204 x 67 x 147 mm

HERVIDORES DE AGUA
WATER BOILERS

NOVEDAD

DONNA 1,2 L

1.000 W

Acero inoxidable 304
Interruptor automático de desconexión
Base de carga con almacenamiento de cable
Tapa de apertura automática
Filtro anti cal desmontable
Interruptor ON/OFF con iluminación
Indicador de cantidad de agua

304 Stainless steel
Automatic switch-off
Charging base with cable storage
Automatic opening cover
Detachable anti-lime filter
ON / OFF switch with illumination
Water gauges

220 V COD. 10444
120 V COD. 10445

NOVEDAD

AQUA 1,7 L

1.850 W

Acero inoxidable 304
Interruptor automático de desconexión
Base de carga con almacenamiento de cable
Tapa de apertura automática
Filtro anti cal desmontable
Interruptor ON/OFF con iluminación
Indicador de cantidad de agua

304 Stainless steel
Automatic switch-off
Charging base with cable storage
Automatic opening cover
Detachable anti-lime filter
ON / OFF switch with illumination
Water gauges

220 V COD. 10446
120 V COD. 10447

NOVEDAD

OASIS 1,2 L

1.850 W

Interruptor automático de desconexión
Base de carga desmontable
Tapa con sistema de bloqueo
LED indicador de funcionamiento
Indicador de cantidad de agua

Automatic switch-off
Detachable base
Lid with lock system
LED operation indicator
Water gauges

220 V COD. 10448
120 V COD. 10449

* Disponible a partir de 01/06/2017

AREAS COMUNES
COMMON AREAS

108

RÓTULOS Personalizados

Realizamos rótulos personalizados en cualquier combinación de **Acero Inoxidable**, **Aluminio**, **Metacrilato** y **Vinilo**. Ideales para señalizar instalaciones y accesos tanto de habitaciones como de áreas comunes o servicios. Equipe su hotel con la mejor señalización. Consulte sin compromiso, BTV se adapta a sus necesidades personalizando al máximo cada detalle en material, forma, tipografías y dibujos.

We manufacture custom labels on any combination of **Stainless Steel, Aluminum, Methacrylate** and **Vinyl**. Ideal for signaling facilities and access to both rooms and common areas or services. Equip your hotel with the best signage. Consult without obligation, BTV adapts to your needs by personalizing to the maximum each detail in material, form, typographies and drawings.

* Decoración floral no incluida
* Floral decoration not included

Otros PRODUCTOS

TAQUILLA DE SEGURIDAD PLAYA
SECURITY LOCKER PLAYA

Taquilla con cerradura de combinación
Ideal para playas

Security locker witch combination lock
Ideal for beaches

240 x 300 x 80 mm

COD. 14000

REPOSAMALETAS
SUITCASE REST

Acero inoxidable brillo
Bandas textiles
Sistema plegable

Bright stainless steel
Textile strips
Folding system

630 x 530 x 420 mm

COD. 00644

CARRO PORTAMALETAS
SUITCASE CART

Acero inoxidable brillo
Dos ruedas giratorias
Base con acabado textil

Bright stainless steel
Two rotating wheels
Base with textile finish

1120 x 2100 x 660 mm

COD. 00646

Cajas Fuertes

BTV dispone de una amplia gama de cajas fuertes idóneas para otros espacios hoteleros, como recepción, cafeterías y oficinas. Consulte nuestra gamas de protección de efectivo y documentos, cajas de alta seguridad, archivadores y armarios ignífugos. Para más información, solicite nuestro **catálogo general de Cajas Fuertes**.

BTV has a wide range of safes suitable for other hotel spaces, such as reception, cafés and offices. Check our ranges of protection of cash and documents, high security boxes, filing cabinets and fireproof cabinets. Ask for our **general safes catalogue** for more information.

ARMARIOS IGNÍFUGOS
FIREPROOF CABINETS

Serie ignífuga
Vulcano

GESTIÓN DE EFECTIVO
CASH MANAGEMENT

Serie
Depósito

CAJAS FUERTES CERTIFICADAS
CERTIFIED SAFES

Otros productos para zonas comunes

BTV dispone de una extensa variedad de productos para zonas comunes, especiales para zonas comunes como garajes, recepción, zonas de descanso o salas públicas. Consulte nuestras gamas de tablones de anuncios, papeleras, clasificadores de llaves, ceniceros o botiquines.

Para más información, solicite nuestro **catálogo de buzones y productos para la comunidad.**

BTV has an extensive catalog of mailboxes and products for the community, special for common areas such as garages, reception, rest areas or public rooms.
Check our ranges of bulletin boards, wastebaskets, key sorters, ashtrays or medicine cabinets.

For more information, request our **catalog of mailboxes and products for the community.**

Tablón de anuncios Diseño
Bulletin board "Diseño"

Papeleras Garaje
Garage paper bins

Clasificador de llaves
Key classifier

Botiquín serie Plus
First aid kit Plus series

Cenicero de pared
Wall ashtray

Condiciones Generales de Venta

GENERAL TERMS AND CONDITIONS OF SALE

EMBALAJE

- En los precios de tarifa van incluidos los embalajes.
- El precio de la tarifa se refiere siempre a la compra del número de unidades o múltiplo de las mismas que contiene un embalaje completo.

PORTES

- Los portes serán pagados hasta la puerta del cliente a nivel de suelo, por pedidos superiores a los siguientes valores netos de la factura, según zonas:
  - España (península): 200€
  - Baleares: 260€
  - Canarias: 900€
  - Portugal: 600€
    - Otros destinos, así como para MINIBARES en Baleares, Canarias y Portugal, consultar al departamento comercial.
- En caso de no superar la franquicia de porte, el envío se realizará a porte debido o bien se cargarán en factura los gastos correspondientes a portes y gestión. En concreto para envíos a España, se cargarán los siguientes importes fijos, (excepto minibares, consultar):
  - Hasta 50€: 9€ (15€ Baleares, excepto minibares)
  - De 50 a 200€: 12€ (20€ Baleares, excepto minibares)

  Islas Canarias:
  - De 0 a 300€: 39€
  - De 300 a 600€: 49€
  - De 600 a 900€: 59€
- Minibares para destinos Islas Baleares, Canarias, Ceuto o Melilla:
  - 1 unidad: 25€ / unidad
  - 2 - 12 unidades 10€ / unidad
  - 13 -250 unidades: 5€ / unidad
  - Más de 250 unidades: 3€ / unidad

DEVOLUCIONES

- Solamente se aceptará mercancía en fábrica que contenga claramente identificado el CÓDIGO DE AUTORIZACIÓN DE DEVOLUCIÓN, que el cliente deberá solicitar a BTV previo al envío de la mercancía.
- Producto especial, a medida o descatalogado, no admite devolución.
- El transporte de la mercancía desde origen hasta la fábrica sólo será gestionado por BTV en caso de que la devolución sea debida a causa imputable a BTV.
- Sólo se admitirán devoluciones por causas imputables al cliente, durante los 15 días naturales siguientes al envío de la mercancía.
- En caso de devoluciones por causas imputables al cliente, se abonará el 80% del valor del producto original, siempre que el producto devuelto esté en buenas condiciones técnicas y en su empaquetado original. En caso de devoluciones de productos dañados o sin el empaquetado original, se descontará al menos un 20% adicional.
- El cliente deberá asegurarse del perfecto estado de la mercancía antes de firmar el albarán de entrega de la agencia. A partir de dar su conformidad, el cliente se responsabiliza del estado de la mercancía y dispone de 24 horas para reclamar a la agencia cualquier desperfecto consecuencia del transporte. Si no lo ha notificado a BTV o a la agencia en ese plazo, la reparación correrá a cargo del cliente.
- Las reclamaciones por mercancía dañada en el transporte, se iniciarán con el envío a fábrica de una fotografía del material golpeado. A través de esta fotografía se agilizará la evaluación de los daños, así como el abono o la realización de un presupuesto para su reparación.

MODIFICACIONES DEL PRODUCTO

Con el objetivo de la mejora continua, la empresa se reserva el derecho de modificar en cualquier momento cualquiera de las características técnicas o apariencia estética de sus productos. Las características que se reflejan en el catálogo tienen carácter ilustrativo, y no constituyen un contrato de obligado cumplimiento, Por tanto, cualquier esquema, figura, dimensiones, pesos y otras informaciones de los catálogos, solo constituirán una obligación si así se ha acordado por escrito.

PACKAGING

- *The listed prices include all packaging.*
- *The price always refers to the number of units or multiple of them in a full package.*

TRANSPORT

- *Delivery shall be postage paid to the premises of the customer for orders over and above the following net invoice amounts, according to the region:*
  - *Spain (mainland): 200€*
  - *Balearic Islands: 260€*
  - *Canary Islands: 900€*
  - *Portugal: 600€*
    - *Other destinations, contact the sales department*
    - *Minibars usually bear extra transportation costs. Particularly for Portugal and the Balearic and Canary Islands, the above fares may not apply. Please contact our sales department to get transportation cost quoted.*
- *If orders are under these amounts, shipments will be carriage forward or the shipping costs will be charged onto an invoice (when making the order, the customer will have to determine which of the two options apply). In that case, our transportation company will apply favorable conditions.*
  Particularly for shipments in Spain, the following charges will apply (except minibars, consult):
  Until 50€: 9€ (15€ Balearic, except for minibars)
  From 50€ to 200€: 12€ (20€ Balearic, except for minibars)

Canary Islands:
  - *From 0 to 300€: 39€*
  - *From 300 to 600€: 49€*
  - *From 600 to 900€: 59€*

- *Minibars to destinations in Balearic Islands, Canary Islands, Ceuta and Melilla:*
  - *1 unit: 25€ / unit*
  - *2 - 12 units 10€ / unit*
  - *13 -250 units: 5€ / unit*
  - *More than 250 units: 3€ / unit*

RETURNtNG GOODS

- *We will only accept returned goods that are clearly identified with the AUTHORISED RETURN CODE, which the client must request from BTV before sending the goods back.*
- *Special, customised or discontinued products cannot be returned.*
- *BTV will manage the return transport if the reason for returning the product is attributable to BTV.*
- *For returns attributable to the client, returned goods will only be accepted during the first 15 calendar days after shipping the goods.*
- *In case of returns for reasons attributable to the client, 80% of the value of the original product will be refunded, but only if the product is returned in good technical conditions and in its original packaging. If products returned are damaged or do not include the original packaging, at least another 20% will be knocked off.*
- *The client must make sure that the goods are in perfect condition before signing the delivery note. After signing, the client is responsible for the condition of the goods and will have 24 hours to make a claim to the agency if there are any damages caused during transportation. If BTV or the agency does not receive any claims in this period of time, the client will have to pay for the repair.*
- *To make a claim for goods damaged during transport, the client must send a photograph of the damaged goods to our factory. This photograph will make the damage assessment easier, and will facilitate refund or a new estimate for repair.*

MODIFICATIONS ON PRODUCT

In order to improve constantly, the company reserves the right to modify any of the technical features or looks of its products at any time. The features that appear in the catalogue are for illustrative purposes and are not binding. Therefore, any diagrams, figures, dimensions, weights or any other information in the catalogue will only be binding if they have been agreed in writing.

btv@btv.es
www.btv.es

ESPAÑA
Ctra. Nacional II, Km. 333
Polígono Industrial BTV - Alfindén
50171 La Puebla de Alfindén, Zaragoza

Tel. 976 108 088
International: +34 976 108 422
Móvil oficina: 615 072 531

Consultas departamento comercial
616 996 303

CHINA
1st floor of #3 Workshop
No.224 Yubei Street,Yuxin town,
Nanhu District, Jiaxing city,
314009 Zhejiang, China.

Tel: +86 0573 82759908

MÉXICO
Calle los olivos, manzana 66
SMZA 310 Lote 22
CP 77500 Cancún, Quintana Roo (México)

Tel: +52 1 998 887 4490

SERVICIO ASISTENCIA TÉCNICA (SAT)
902 190 386

SERVICIO DE ATENCIÓN AL CLIENTE (SAC)
902 877 873

Cod. 95146/02/17